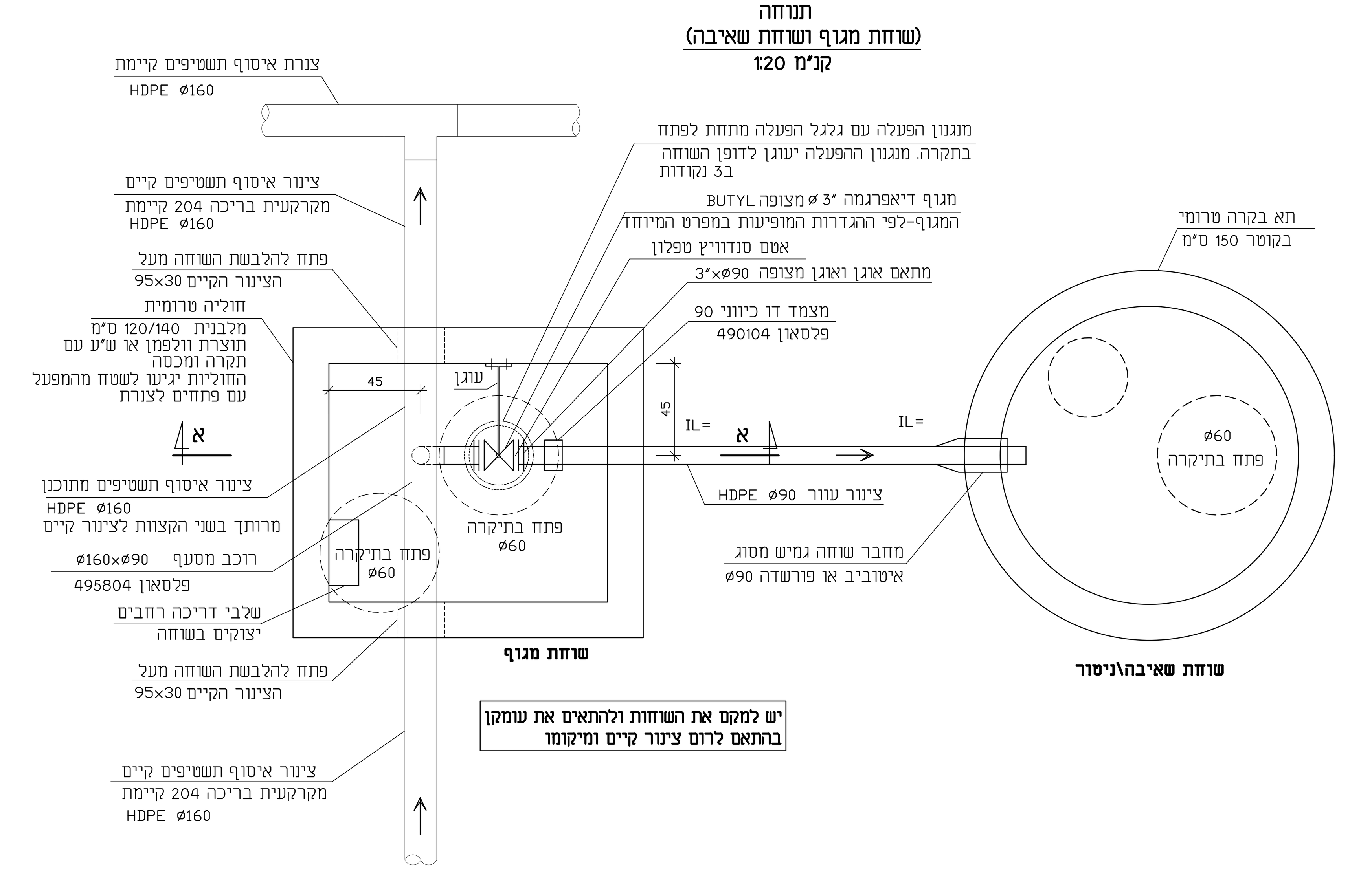

הערות:

1. רומים מדוייקים של פני הקרקע יעודכנו בשטח בעת הביצוע על פיהם יש לעדכן את עומקי השוחה.
2. השתית של הבור לשוחה תהיה מקרקע בלתי מופרע. חפירת 10 ס"מ התחתונים, תיעשה בידיים בלבד. בקרקע כבדה יותן מצע של חול נקי בעובי 10 ס"מ. המצע של בטון ב-10 יותן בכל מקרה ויוצק לפחות יומיים לפני הנחת התחתית.
3. התחתית הטרומית והחוליות יגיעו לאתר עם כל פתחי הכניסה לצינורות מוכנים מראש במפעל בזוויות ובגבהים המתאימים, ומחברי השוחה מותקנים בפתחים.
4. שני פתחי אוורור יותקנו בכל שוחה, כמופיע בפרטים.
5. איטום ביו החוליות הטרומיות בעזרת אטם "איטופלסט" או "פורשדה F-200". כל המישקים יטויחו מבפנים. כניסת צינורות לדופן השוחה בעזרת מחבר שוחה גמיש "איטוביב" או "פורשדה F-905".
6. כל הבטון היצוק במקום יוחלק היטב בטיח צמנט 1:1. חפיית הזיון, בכל כיוון- 40 ס"מ לפחות. כיסוי הבטון על הזיון- 5 ס"מ.
7. גובה מכסה השוחה בכביש או במדרכה- אחיד עם פני הריצוף. בכל מקום אחר יבלוט המכסה 20-30 ס"מ מעל פני השטח.
8. בשוחה שעומקה עולה על 1.00 מ', יותקנו שלבי דריכה רחבים (פלסטיק עם ליבת פלדה) מבוטנים בחוליה. בשוחה שעומקה עולה על 3.75 מ' יותקן סולם עם כלוב מפיברגלס תוצרת "פלסמת"
9. המילוי בחזרה של החפירה, לאחר התקנת השוחה, יעשה בעפר נקי מאבנים, בשכבות של 15 ס"מ, תוך הרבצה במים, עד לקבלת "הידוק מבוקר",כנדרש במפרט המיוחד.
10. כל חלקי המתכת שאינם שקועים בבטון (שלבים, מסגרת למכסה) ינוקו היטב ויצבעו בשכבת יסוד "אפוגל"(בג') בעובי 5 מיקרון ובשתי שכבות לכה סינתטית "איתן" בגוון שיקבע המפקח. שיטחי המגע בין המכסה למסגרת יימשחו, עם גמר העבודה, במשחת סיכה.
11. עבודות גימור ובידוד פני הבטונים יבוצעו כמפורט במפרט המיוחד.
12. בזמן הנחת תחתית וחוליות השוחה-יש להקפיד ששלבי הדריכה יהיו בדיוק אחד מעל השני מתחת לפתח בתקרת השוחה
13. עומק השוחות ייקבע באתר בהתאם לעומק צנרת תשטיפים תת"ק קיימת - לאחר חשיפתה

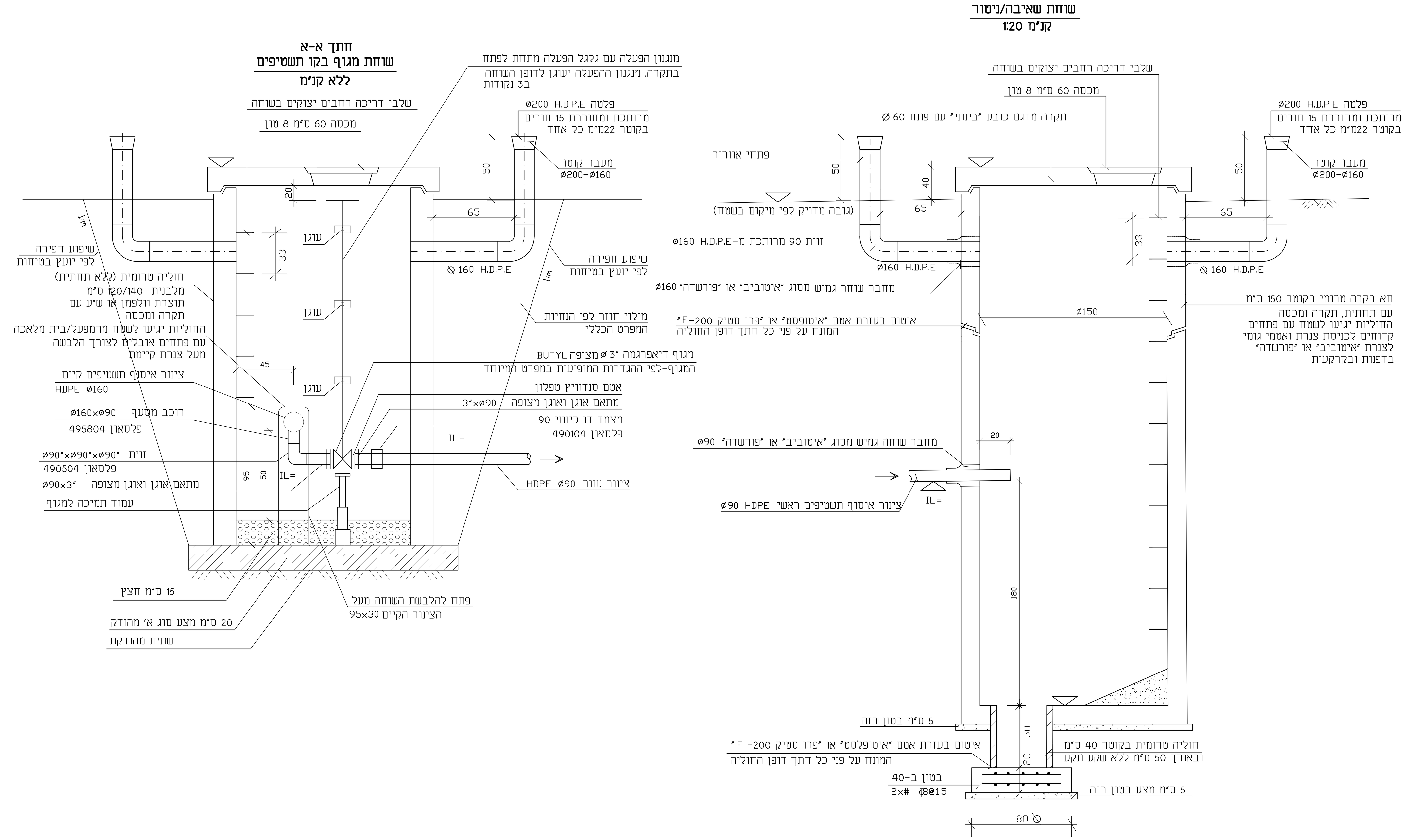

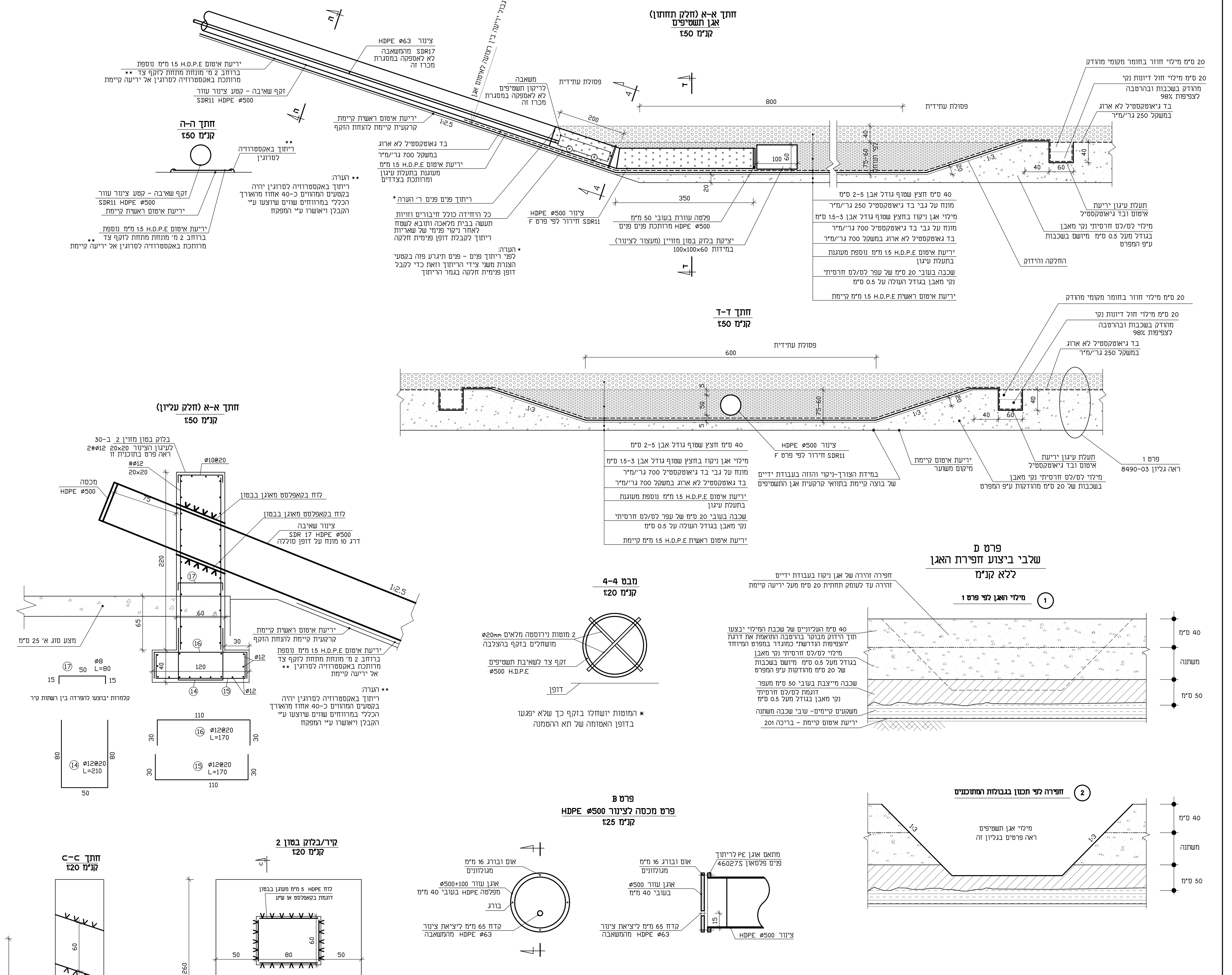

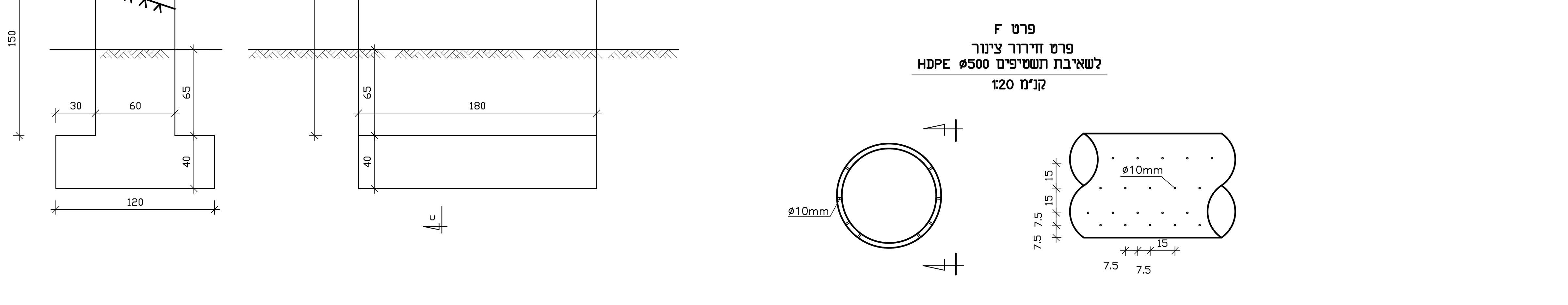

לעיון ☐ לאישור ☐ למכרז ■ לביצוע ☐

הוכן עבור:
מ.מ.ת. נאות חובב

שם העבודה:
אתר פסולת יבשה בתחום בריכה 203

שם התוכנית:
פרטים- אגן תשטיפים וזקף שאיבה
שוחת מגוף ושוחת שאיבה\ניטור

מס' תוכנית: 8495-04

קנ"מ : משתנה

7			
6			
5			
4			
3			
2	26.04.20	מכרז	נ.חלמיש
1	23.04.20	אישור	נ.חלמיש
	תאריך		חתימה

R:\STORE8\8495-POND 203\DWG\מכרז\8495-04.DWG

אפיק
הנדסת סביבה והידרולוגיה
רח' הגורן 6 פארק תעשיה עומר
טל: 08-6460914 פקס: 08-6460915